NeuroCore - разрабатываем и внедряем ИИ-решения для бизнеса с понятным ROI



- **60+** нейросетей разработано
- **8 лет** опыта в AI-разработке
- **18+** модулей видеоаналитики
- **6-9 месяцев** до ROI

Проектируем, разрабатываем и интегрируем решения на базе **компьютерного зрения**, **видеоаналитики**, **LLM** и **машинного обучения**.

Инженерная AI-команда, а не AI-студия

NeuroCore разрабатывает и внедряет прикладные AI/ML-системы для корпоративного сектора с 2017 года.

Мы не заканчиваем на модели или MVP. **Мы собираем рабочий контур:** данные, алгоритм, backend, API, интерфейс, интеграция с ERP / WMS / VMS / MES, мониторинг, SLA и сопровождение.

МЫ НЕ ПОЗИЦИОНИРУЕМ СЕБЯ КАК:

- ✕ VMS / видеонаблюдение
- ✕ AI-консалтинг без кода
- ✕ MVP-студия
- ✕ Коробочное решение
- ✕ Перепродажа чужих моделей

ЧТО МЫ РАЗРАБАТЫВАЕМ САМИ

CV / Video

Компьютерное зрение

Детекция, классификация, трекинг, сегментация на видео и фото

LLM / OCR

LLM-слой и OCR

Извлечение данных из документов, структурирование, ASR

3D / LiDAR

LiDAR и 3D-анализ

Карты глубины, облака точек, измерение объёмов и параметров

API / MLOps

Backend и интеграции

API, интеграции с ERP/WMS/SCADA, мониторинг, масштабирование

X-ray

X-ray и спец.данные

Анализ рентгеновских и досмотровых изображений в реальном времени

Data

Данные и разметка

Полный цикл: сбор, разметка, обучение и валидация на реальных данных

NEURO CORE

Прикладной AI

для задач, где важны не только модели, но и **внедрение под ваши процессы**

- **Production-подход** от PoC до внедрения и масштабирования
- **Интеграции** ERP, WMS, CRM, MES, VMS, API и внутренние системы
- **Гибкая архитектура** on-prem, private cloud или гибридное развёртывание
- **Работа поверх текущей инфраструктуры** камеры, архивы, серверы и процессы — без замены
- **SLA и сопровождение** поддержка, мониторинг, дообучение и развитие

Уже используют наши решения:

Rostelecom
ASTROPHYSICS
Цезарь Сателлит
НИЯУ МИФИ
Внуково Международный аэропорт
КРОК
Газпром
FERRERO
РЖД
РУСАЛ
МИНИСТЕРСТВО ТРАНСПОРТА Российской Федерации
ЯРВЕТ
Росгвардия
ВКУСВИЛЛ

Три уровня AI-внедрения: данные, модуль, система

Подбираем формат под ваши задачи: от подготовки датасета до production-системы с интеграциями, мониторингом и поддержкой.

	ВХОД	ЧТО ДЕЛАЕМ	ВЫХОД	РЕЗУЛЬТАТ
01 ДАННЫЕ Данные для ML	сырые фото, видео, документы, архивы, выгрузки, X-ray, 3D/LiDAR	собираем, чистим, размечаем, валидируем, контролируем качество	датасет для обучения / дообучения / проверки модели	модель обучается не на случайных данных, а на проверенной выборке под реальный сценарий
02 МОДУЛЬ Готовые ИИ-модули	камеры, RTSP-потоки, видеоархивы, зоны контроля, список событий	подключаем видео, выбираем модули, настраиваем зоны, правила, события, интеграции	настроенный модуль видеоаналитики в инфраструктуре заказчика	камера отдаёт не просто запись, а события: объект, зона, время, тип нарушения, кадр, статус
03 СИСТЕМА AI-разработка под процесс	нестандартный процесс, реальные данные, требования к отчётам, API и системам	разбираем процесс, формализуем события, обучаем модели, собираем сервис, интерфейс, интеграции	рабочий инструмент: фиксирует событие, передаёт результат в систему, оставляет доказательную базу	ИИ становится частью процесса, а не отдельным экспериментом

ПРОМЫШЛЕННОСТЬ · ТРАНСПОРТНАЯ ЛОГИСТИКА

3D-инспекция кузова фуры перед загрузкой за 7 секунд

Система на базе LiDAR строит 3D-модель кузова, проверяет внутреннюю геометрию и помогает принять решение о допуске фуры к загрузке до начала погрузочных работ.

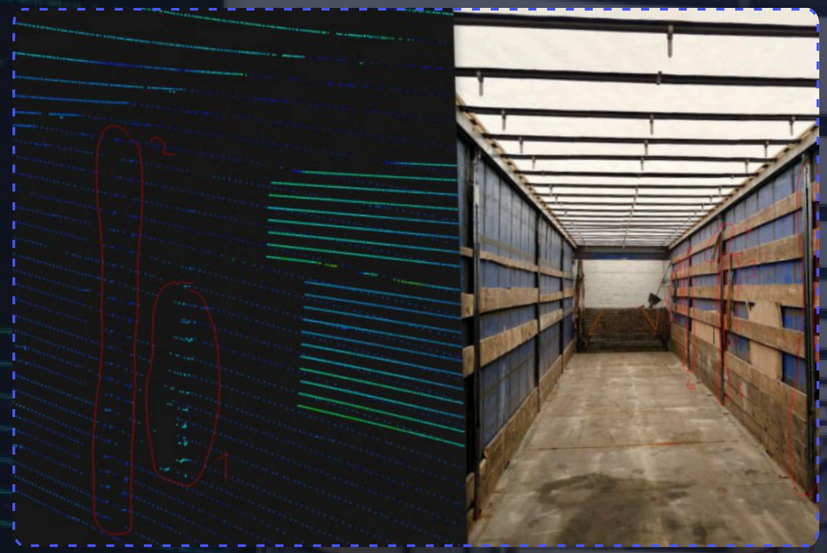

ЗАДАЧА

Уйти от ручного измерения кузова, ускорить входной контроль и снизить риск повреждения груза при загрузке.

РЕШЕНИЕ

Локальная LiDAR-система сканирует кузов фуры, строит 3D-модель, проверяет геометрию и выдаёт статус допуска к загрузке. Оператор и водитель получают результат через интерфейс и световую сигнализацию; данные проверки доступны через API.

ЭФФЕКТ

↗ 7 сек

от сканирования кузова до решения о допуске

< 1 мин на оформление запрета загрузки

до 30% снижение количества повреждённых грузов

< 15% фур не допускаются к загрузке после проверки

АЭРОПОРТЫ · КРИТИЧЕСКАЯ ИНФРАСТРУКТУРА · БЕЗОПАСНОСТЬ

Умный интроскоп: +30% к скорости рентгеновского досмотра

ИИ-модуль анализирует X-ray изображения в системе досмотра, выделяет потенциально опасные объекты и помогает оператору быстрее принимать решение без модификации оборудования.

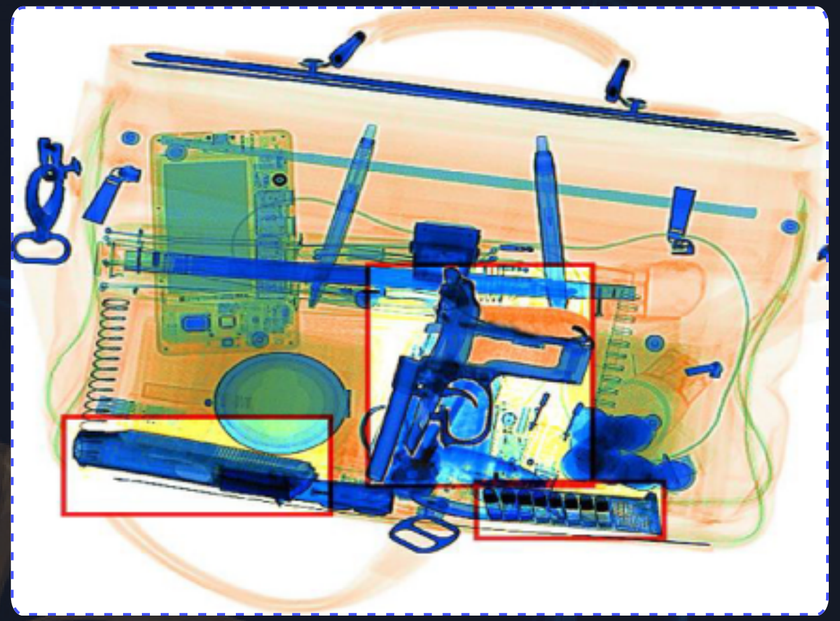

ЗАДАЧА

Повысить скорость и стабильность досмотра багажа, снизить когнитивную нагрузку на оператора и уменьшить риск пропуска угроз при большом потоке X-ray изображений.

РЕШЕНИЕ

NeuroCore интегрировала AI-модуль в систему рентгеновского досмотра Astrophysics. Модель анализирует X-ray изображение, определяет потенциально запрещённые предметы, подсвечивает зоны внимания и передаёт результат оператору. Работает с существующими интроскопами без модификации оборудования; новые классы угроз добавляются через собственный датасет, синтетику и MLOps.

ЭФФЕКТ ↗ **+30%**

к скорости досмотра — оператор быстрее находит угрозы на X-ray

до 80% точность детекции по ключевым классам угроз

30 000+ X-ray изображений в собственном датасете

1–2 нед срок добавления нового класса угроз

АГРОПРОМЫШЛЕННЫЙ СЕКТОР

Оценка упитанности КРС в 40 раз быстрее ручного осмотра

Система на базе компьютерного зрения и LiDAR определяет параметры упитанности коровы, сравнивает их с нормой и помогает отслеживать состояние стада без выборочного ручного осмотра.

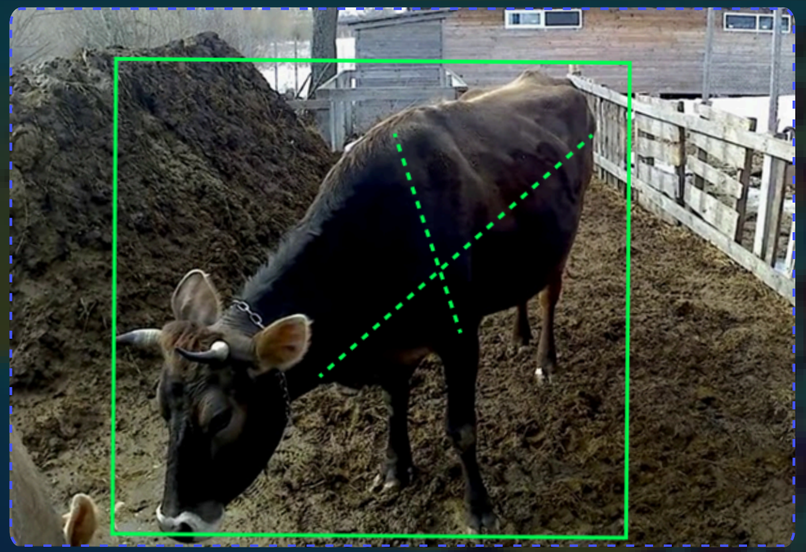

ЗАДАЧА

Автоматизировать мониторинг состояния коров: определять степень упитанности BCS, выявлять отклонения от нормы и давать ферме регулярные данные для ветеринарного контроля и управления стадом.

РЕШЕНИЕ

NeuroCore разработала систему, которая фиксирует корову при проходе через зону контроля, анализирует кадры с камеры и данные LiDAR, выделяет заднюю часть тела и строит 3D-модель для оценки упитанности. Алгоритм сравнивает показатели с нормой, фиксирует отклонения и сохраняет результаты по каждой корове для ветеринара или специалиста фермы.

ЭФФЕКТ ↗ ×40

к скорости проверки: 3–4 сек вместо 2 минут ручного осмотра

100 000 точек анализируется для построения 3D-модели тела

3 раза/сут каждая корова проходит через систему в зоне доения

3000+ голов мониторинг всего стада на ферме

NEURO CORE

OCR · МАШИНОСТРОЕНИЕ

OCR и распознавание 2D-чертежей для расчёта деталей

ИИ-модуль автоматически распознаёт 2D-чертежи, извлекает параметры детали и передаёт их в систему расчёта стоимости производства.

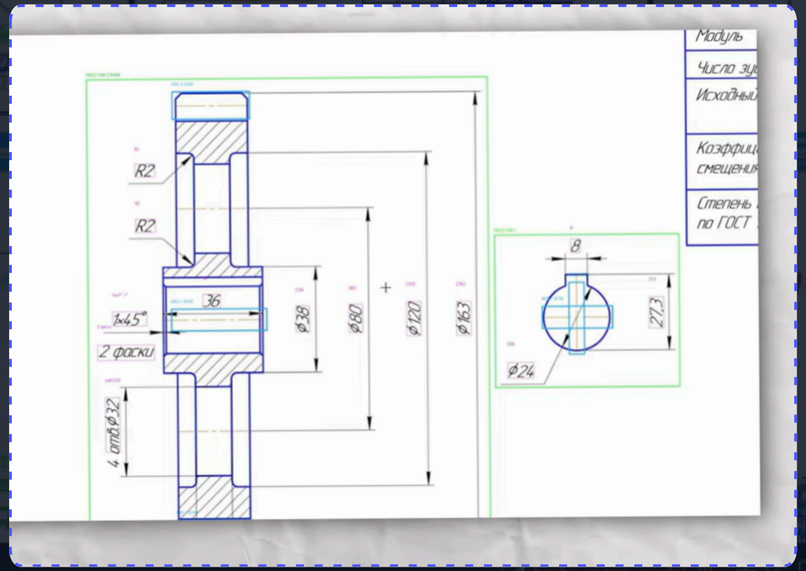

ЗАДАЧА

Автоматизировать разбор 2D-чертежей и извлечение параметров, влияющих на стоимость детали: размеры, допуски, резьбы, шероховатости, материал. До внедрения инженер вручную читал PDF или скан и тратил на одну деталь от нескольких часов до рабочего дня.

РЕШЕНИЕ

NeuroCore разработала ИИ-модуль для распознавания 2D-чертежей и технических обозначений. Система принимает PDF или изображение, определяет геометрию детали, извлекает размеры и текстовые параметры, проверяет структуру данных и передаёт результат в систему расчёта стоимости. Модуль стабильно работает даже на сложных чертежах; основные ошибки — не в геометрии, а в текстовых полях.

ЭФФЕКТ ↗ ×10

скорость обработки чертежа: с нескольких часов до минут

95% точность OCR текстовых обозначений на чертежах

90%+ корректное извлечение размеров и геометрии

4 из 5 чертежей: форма детали определяется автоматически

РЕКЛАМА · МАРКЕТИНГ

Подбор блогеров для рекламы в 10 раз быстрее ручной аналитики

Платформа собирает и анализирует данные из соцсетей, объединяет информацию по блогерам, контенту и аудитории и помогает выбирать релевантные площадки под задачи бренда.

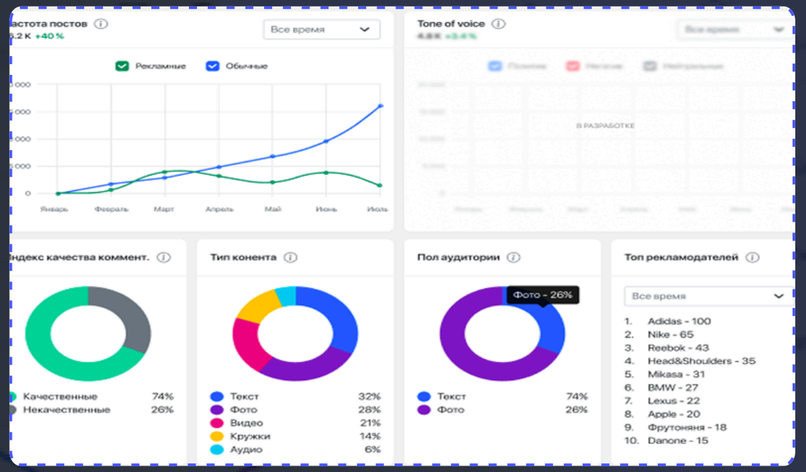

ЗАДАЧА

Создать систему, которая на основе данных и ML-скоринга помогает быстро находить подходящих блогеров для рекламных кампаний, снижает долю ручной аналитики и повышает качество медиапланирования.

РЕШЕНИЕ

NeuroCore разработала платформу для сбора, обработки и ранжирования данных по блогерам, контенту и аудитории. Система непрерывно собирает данные из соцсетей, анализирует параметры аккаунтов, контента и аудитории, рассчитывает скоринг и показывает результаты в едином интерфейсе. Платформа заменяет разрозненные таблицы и ручную сверку на единую систему анализа.

ЭФФЕКТ ↗ ×10

быстрее подбор и анализ блогеров vs ручная аналитика

≈500 ГБ/день объём обрабатываемых данных из соцсетей

всё в одном месте: блогеры, контент и аудитория в одной системе

1 интерфейс для подбора, сравнения и анализа блогеров

NEURO CORE

СЕРВИС · СОБЫТИЯ · HR

Мультимодальная ИИ-система контроля событий на объектах

Система объединяет видеоаналитику, распознавание речи, FaceID и LLM-слой, чтобы превращать аудио- и видеопотоки с объектов в карточки событий для ответственных служб.



ЗАДАЧА

Анализировать аудио- и видеопотоки распределённых объектов, выявлять значимые события и передавать их службам без ручного просмотра записей. Важно фиксировать не только факт триггера, а контекст: кто был рядом, где, что прозвучало и какой фрагмент подтверждает событие.

РЕШЕНИЕ

NeuroCore спроектировала мультимодальную архитектуру: видеоаналитика определяет людей, лица, действия и события; ASR переводит речь в текст; LLM-слой анализирует транскрибацию, выделяет смысл и связывает событие с объектом, временем и участниками. На выходе — карточка события: объект, помещение, время, участники, триггер, видеофрагмент, участок транскрибации и канал уведомления.

ЭФФЕКТ ↗ **до 40 ч**

подключение нового объекта к системе контроля

5 минут видеофрагмент к каждому событию

365 дней хранение транскрибаций

7 дней хранение медиа по алертам

Пилот на вашей инфраструктуре

Пилот — не демонстрация технологии. Это проверка AI-сценария в реальных условиях: ваши источники данных, ваши ограничения ИБ, ваш процесс и ваши критерии приёмки.

1 мес

Минимальный срок разработки пилота

on-prem

На вашем оборудовании или в изолированном контуре

API

Результаты доступны по API или в вашей системе

SLA

Метрики и критерии фиксируются до старта

ЭТАПЫ ВХОДА

01 Технический разбор задачи

Разбираем процесс, источники данных, ограничения ИБ. Определяем, где AI даст измеримый эффект, а где — нет.

02 Фиксация критериев приёмки

Договариваемся о метриках качества, сроках и форматах отчётности до начала разработки.

03 Пилот на реальных данных

Развёртываем систему на вашей инфраструктуре, обрабатываем реальный поток, замеряем результат.

04 Решение о тиражировании

По итогам пилота — план масштабирования с архитектурой, интеграциями и экономикой проекта.

Оценим применимость ИИ в вашей среде

NeuroCore - бренд ООО “ЧЕК-СТАР”

Бесплатно проведем аудит, чтобы понять, где AI даст измеримый эффект: готовый модуль, пилот или кастомная разработка.

Telegram-канал NeuroCore

САЙТ
neuro-core.ru

ТЕЛЕФОН
+7 (495) 764-34-19

ПОЧТА
info@neuro-core.ru

ОФИС
г. Москва,
ул. Рочдельская, 15

Государственная аккредитация в области информационных технологий 16.03.2023 № АО-20230213-12099641413-3.
Реестровая запись № 34749